品番	部品名	個数	材質・寸法	備考
1	吸着塔本体	1	SUS304	t4 Sch5S
2	原水入口弁	1	CAC ボール弁	40A
3	ADM型操作弁	1	SCS	40A
4	処理水出口	1		40A
5	サンプルロ	1	CAC	15A
6	再生剤流量調整弁	1	CAC ボール弁	15A
7	電動弁	1	CAC	15A
8	圧力計	1	φ75×4kgf/cm	0.4MPa
9	自動空気抜き弁	1	SUS304	20A(ヨシタケ)
10	薬剤切替弁	1	CAC	40A
11	逆洗・洗浄排水弁	1	CAC ボール弁	40A
12	液量計	1	SUS304	40A
13	制御盤	1		

型式	ADM150
吸着能力 m³/H	9
逆洗流量 m³/H	12
洗浄流量 m³/H	12
吸着剤	140
再生剤 kg/1回再生	17.5
耐圧力 kgf/cm²	3 (0.3MPa)
総重量 kg	

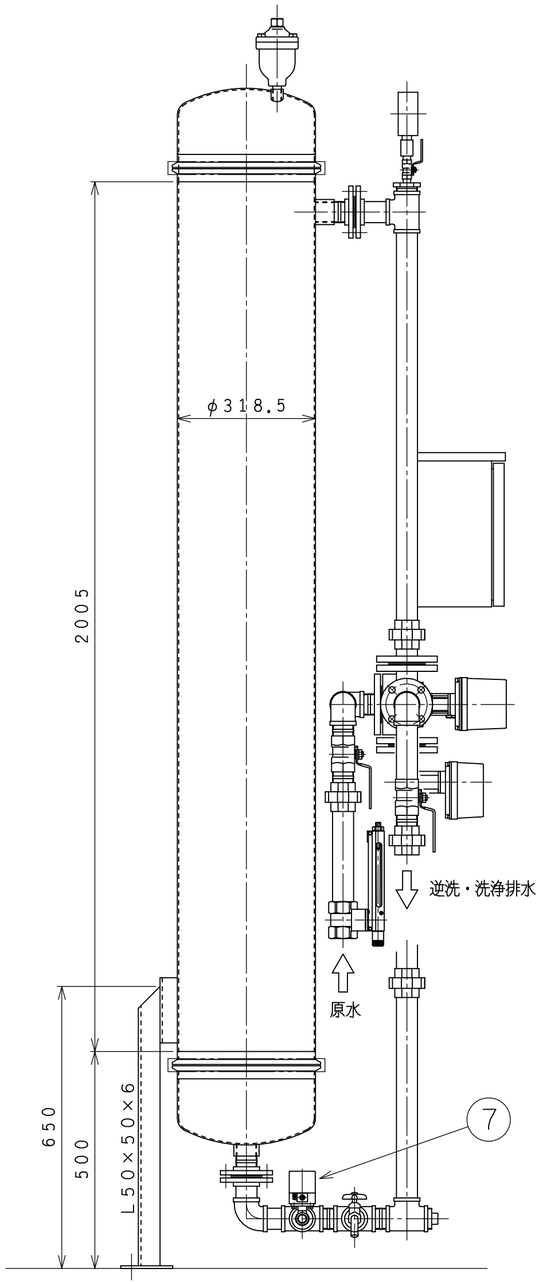

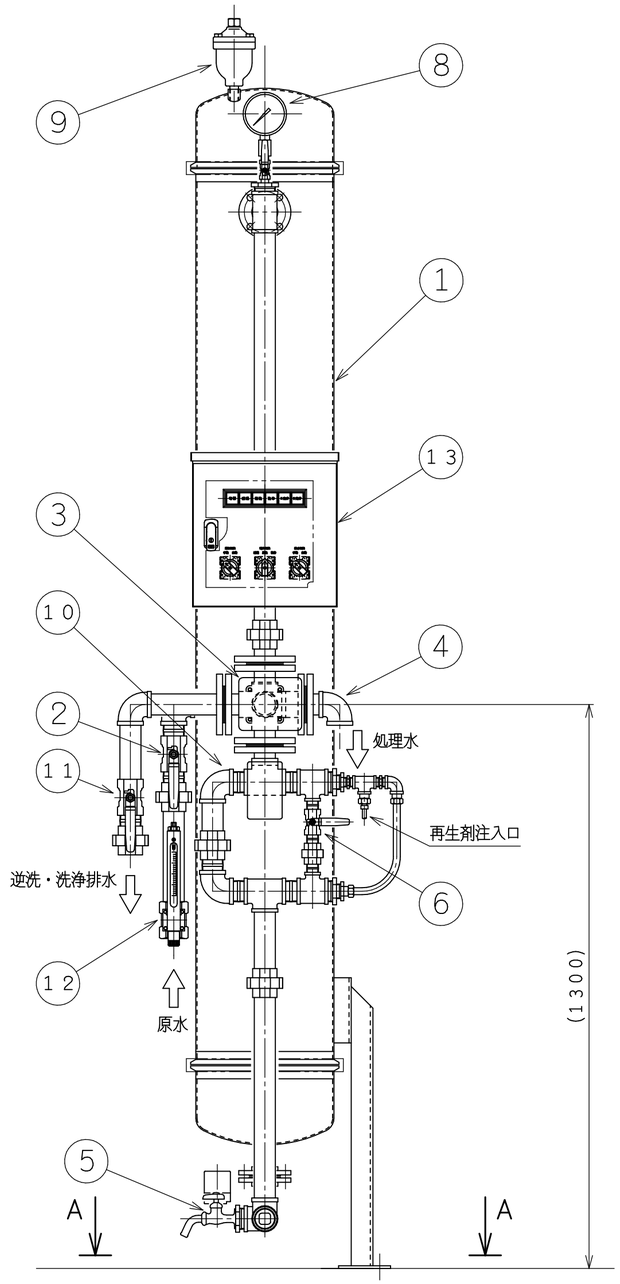

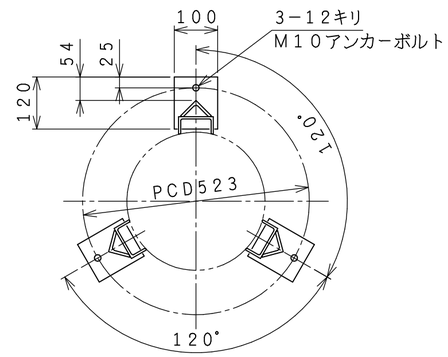

A−A断面図

形式名	ADM150		
図名	除鉄・除マンガン装置（自動逆洗式）		
縮尺	1:10	設計年月日	25年10月 7日

審査	設計	製図	サイズ	図面番号
			A2	ADM−00390

株式会社カントリーロード